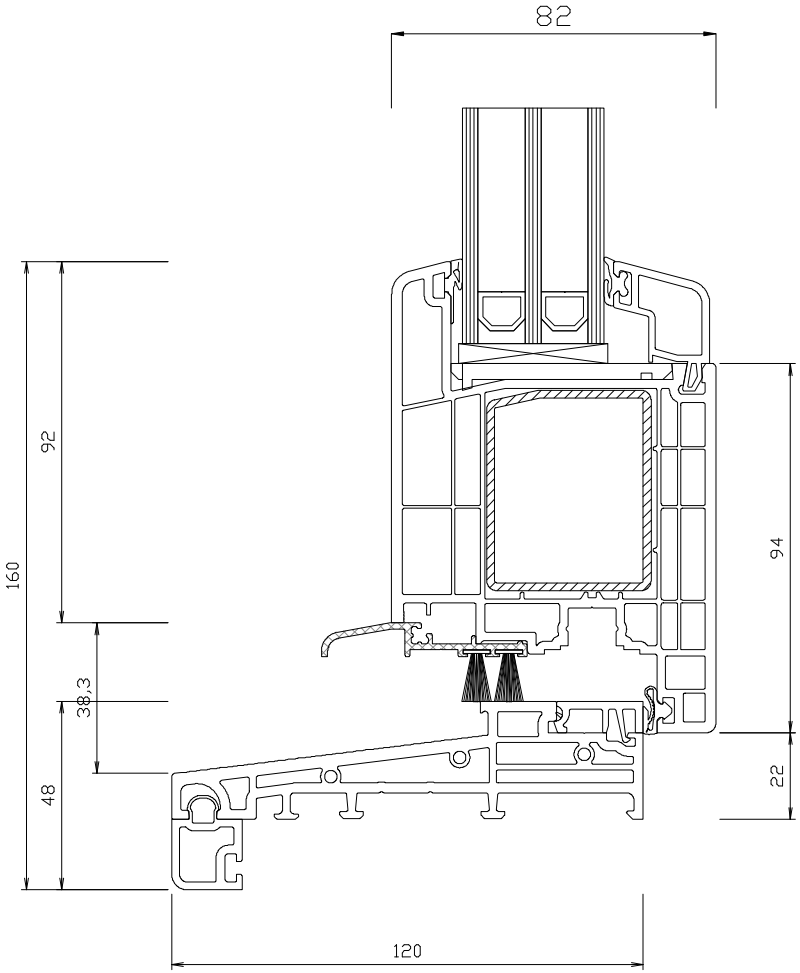

Raamsystemen

Detail: T1-C02-OD

Schaal 1:2

Aan deze detailleringen kunnen geen rechten worden ontleend